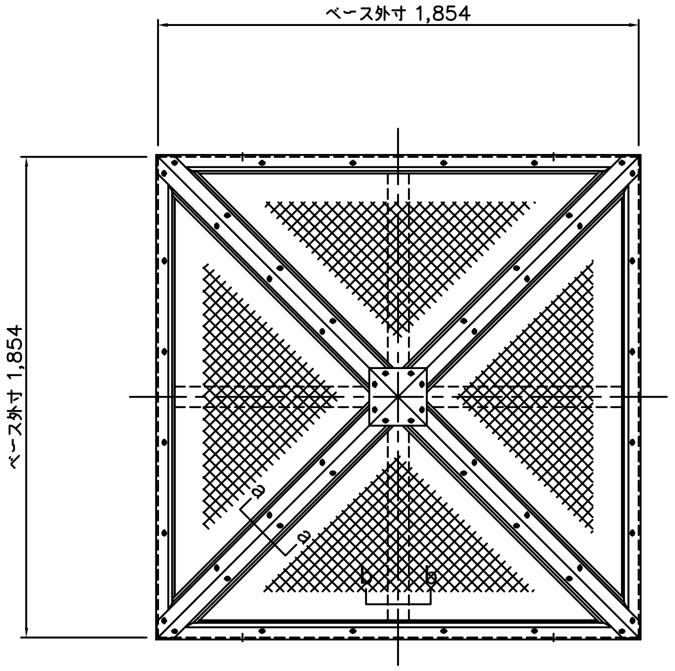
ベース外寸 1,854
ベース外寸 1,854
a
a
b
b

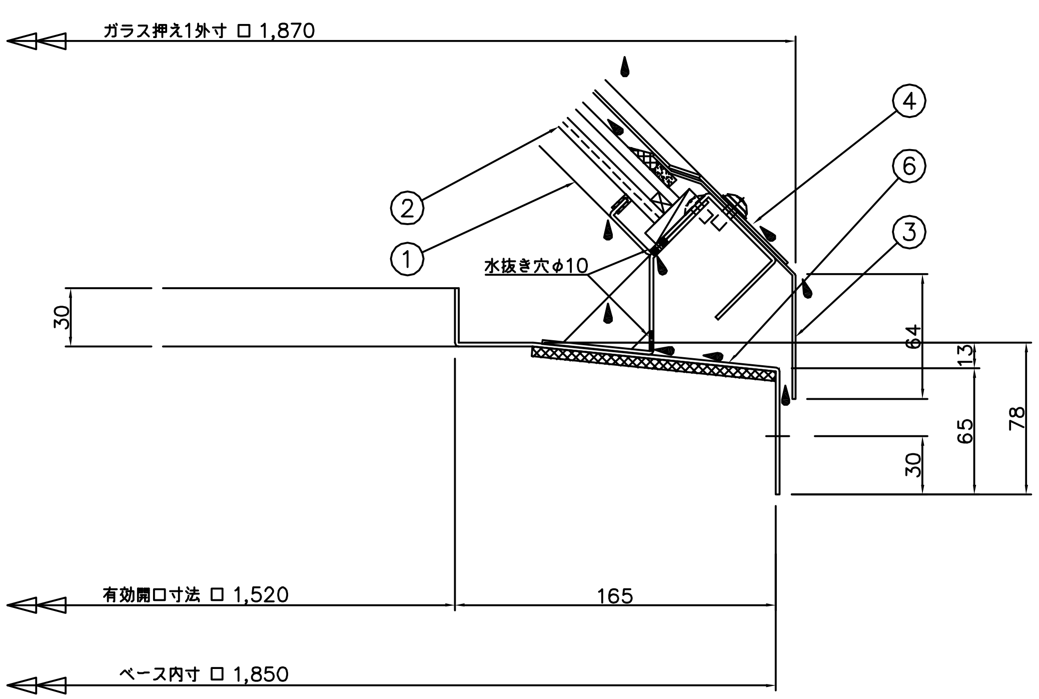
ガラス押え1外寸 □ 1,870
②
①
④
⑥
③
水抜き穴φ10
30
64
13
65
78
30
有効開口寸法 □ 1,520
165
ベース内寸 □ 1,850

A 部詳細図 S=1/2

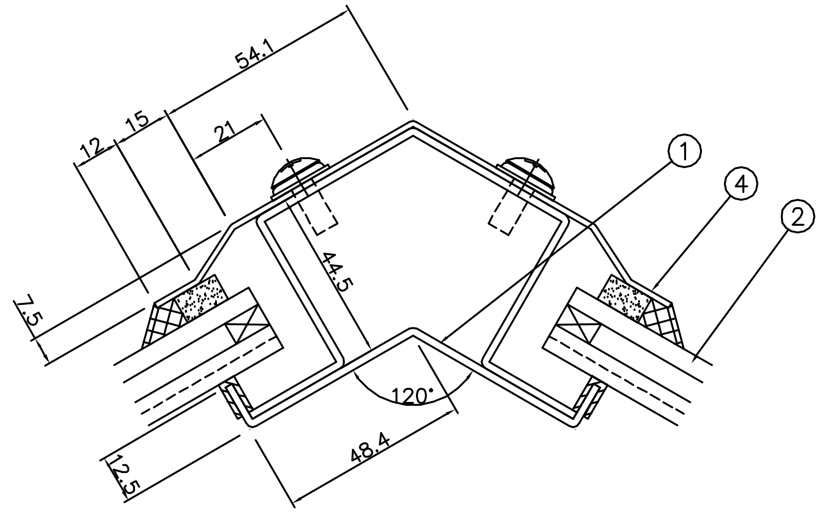
54.1
12
15
21
7.5
44.5
①
④
②
120°
48.4
12.5

a−a 断面図 S=1/1

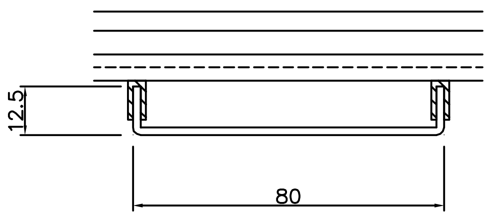

b−b 断面図 S=1/1

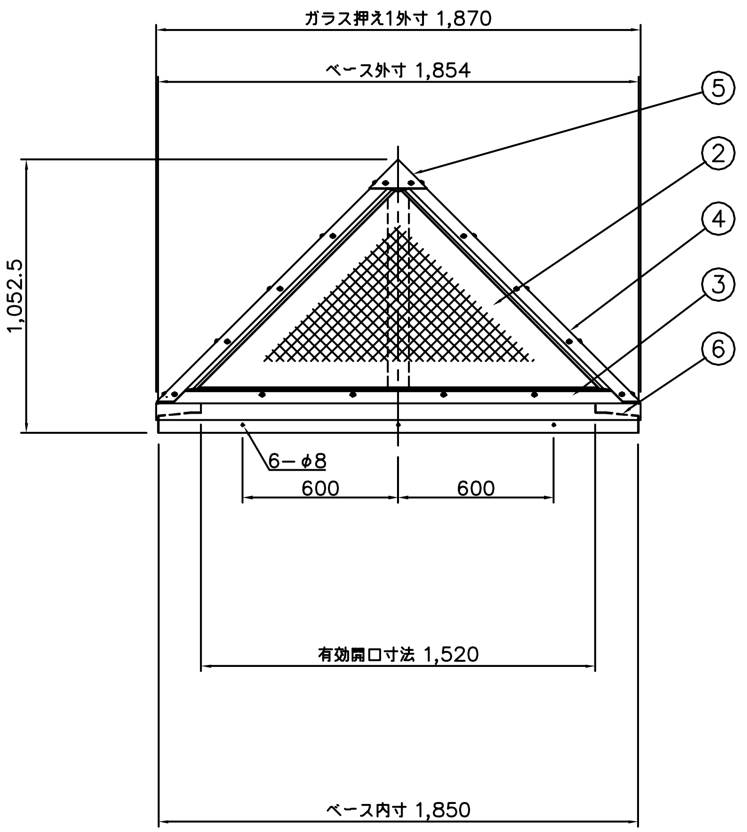
ガラス押え1外寸 1,870
ベース外寸 1,854
⑤
②
④
③
⑥
1,052.5
6−φ8
600
600
有効開口寸法 1,520
ベース内寸 1,850

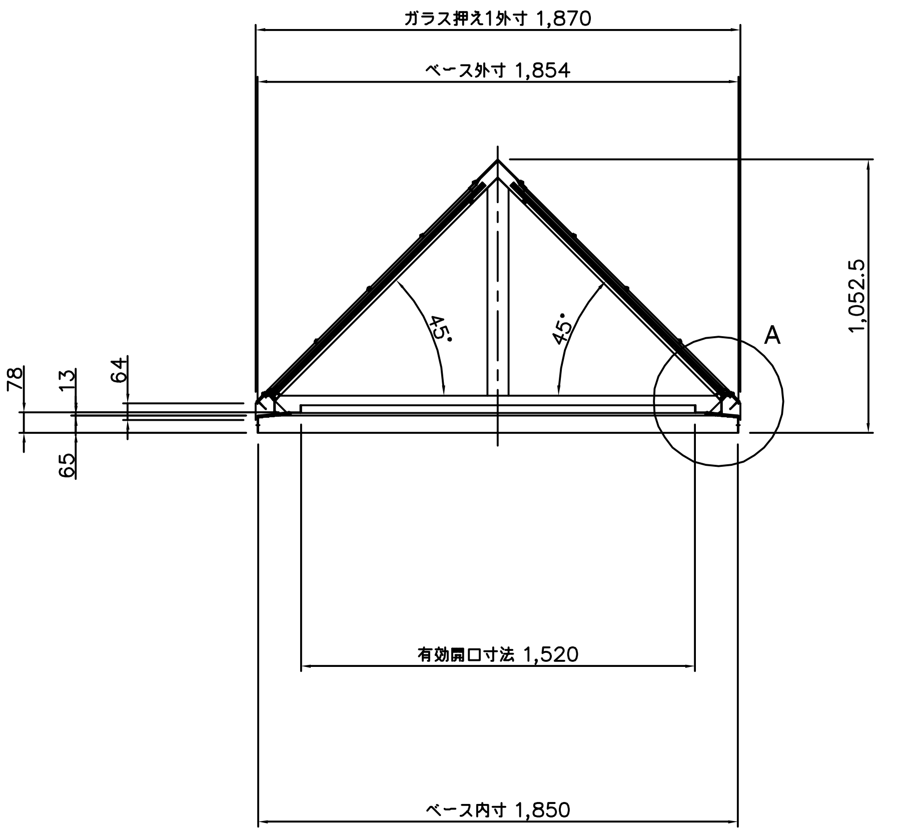
ガラス押え1外寸 1,870
ベース外寸 1,854
45°
45°
A
1,052.5
78
13
64
65
有効開口寸法 1,520
ベース内寸 1,850

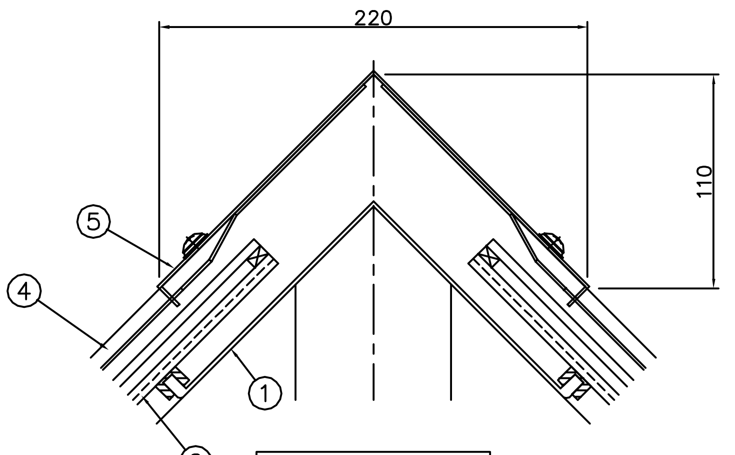
220
110
⑤
④
①
②

トップ部断面図 S=1/2

番号	部　品　名	材 質　又は　規 格	数量
1	ガラス受けフレーム	ガルバリウム鋼板 t=2.0	1
2	複層ガラス	FL5+A6+FW6.8 （底辺1628x高さ1511）	4
3	ガラス押え 1	ガルバリウム鋼板 t=1.6	1
4	ガラス押え 2	ガルバリウム鋼板 t=1.6	4
5	トップカバー	ガルバリウム鋼板 t=1.6	1
6	ベース	ガルバリウム鋼板 t=2.0	1

採光面積 2.31 m²

殿
御受領印

殿
御受領印

特記事項

No.	年 月 日	訂 正 追 記 事 項	記入者
⚠1	・ ・		
⚠2	・ ・		
⚠3	・ ・		
⚠4	・ ・		
⚠5	・ ・		
⚠6	・ ・		
⚠7	・ ・		

単位	m/m	日付	'15・10・08	工事名称	
A1	1/15 1/2	A3	1/30 1/4	図面名称	HBQ-1600GPペア-GL
設計		承認			
製図	加藤	検図		三菱式ベンチレーター株式会社	図面番号 30 − 27